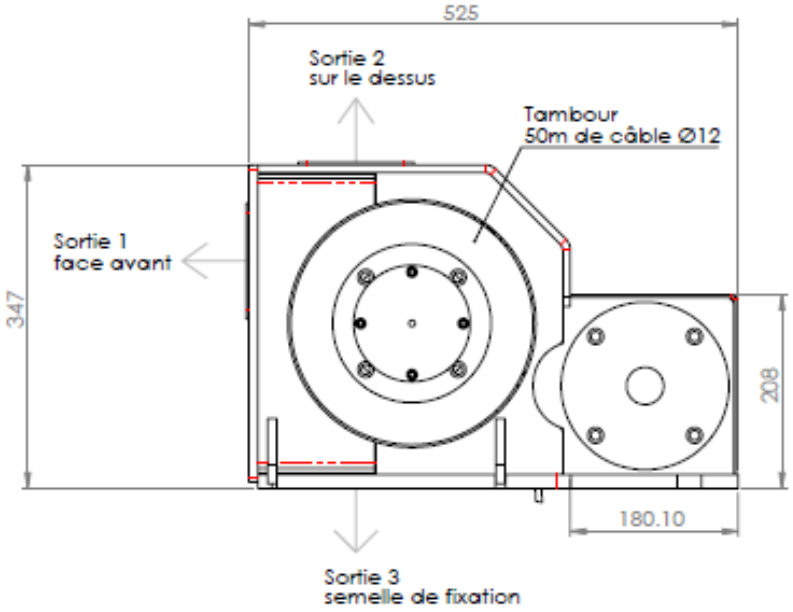

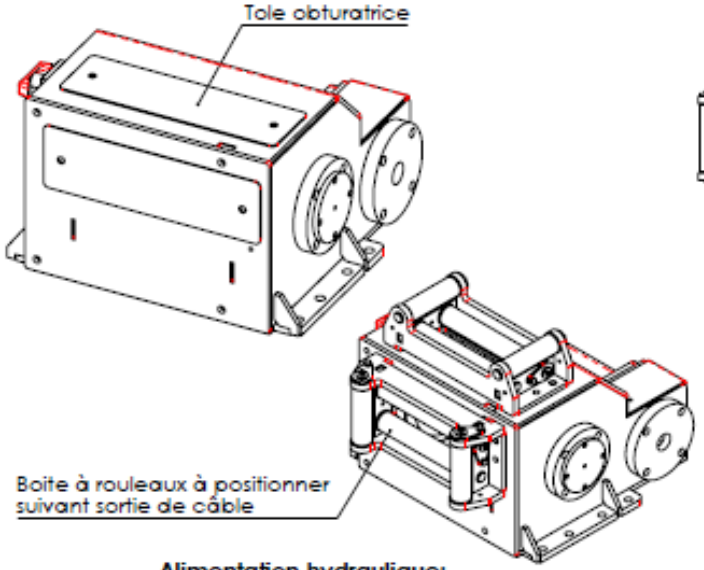

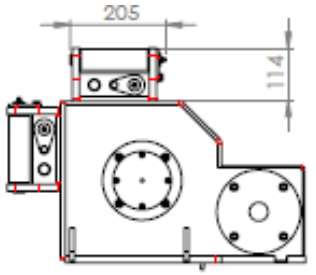

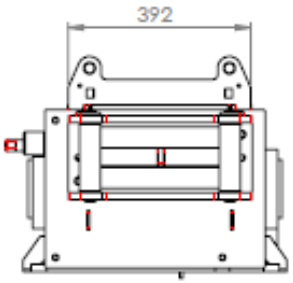

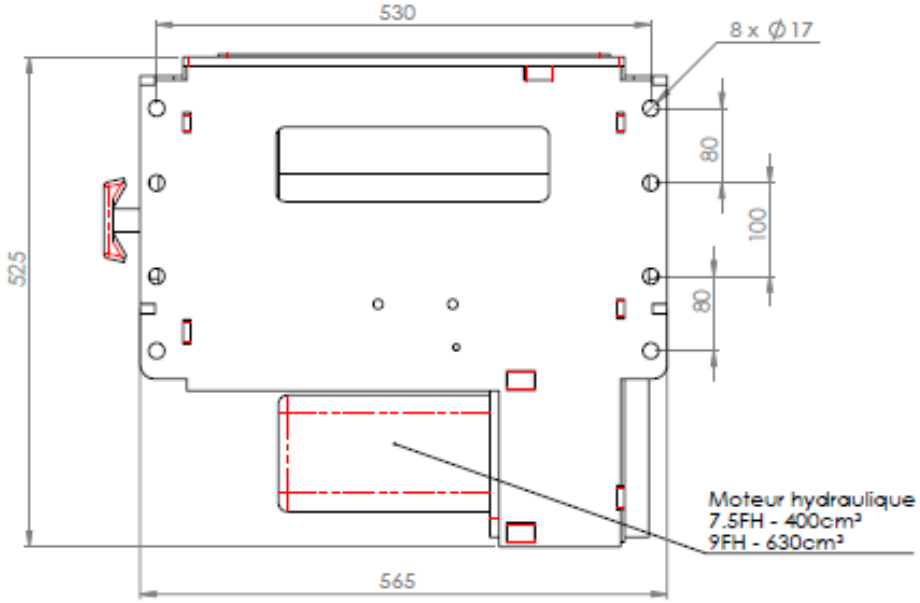

Alimentation hydraulique:
1 alimention simple effet (moteur)
1 retour (moteur)
1 retour direct pour le drainage du moteur (Obligatoire)

Caractéristiques:(valeurs en première couche)
Treuil 7.5 FH - 7.5 tonnes - Moteur 400cm³
Pression: 170Bar
Vitesse d'enroulement: 11m/min à 60L/min

Treuil 9 FH - 9 tonnes - Moteur 630cm³
Pression: 130Bar
Vitesse d'enroulement: 7m/min à 60L/min

Montage de base:
1 boite à rouleaux
avec des tôles obturatrices

TREUIL DE HALAGE
7,5-9 FH
Réf. 84922

TCM53

Ce document est la propriété de TCM53, toute reproduction même partielle sans autorisation préalable est interdite.
Treuils et Chaudronnerie Mayennais - 256 Rue de Poirsac - **53100 MAYENNE** - contact@tcm53.fr - www.tcm53.fr - 02 43 04 92 22
Entreprise du groupe SAMYN Industries