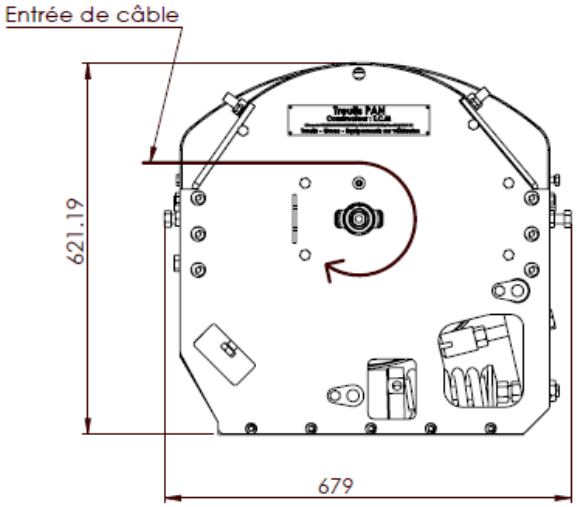

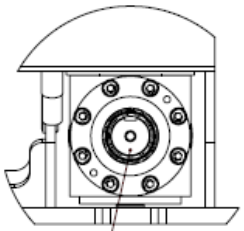

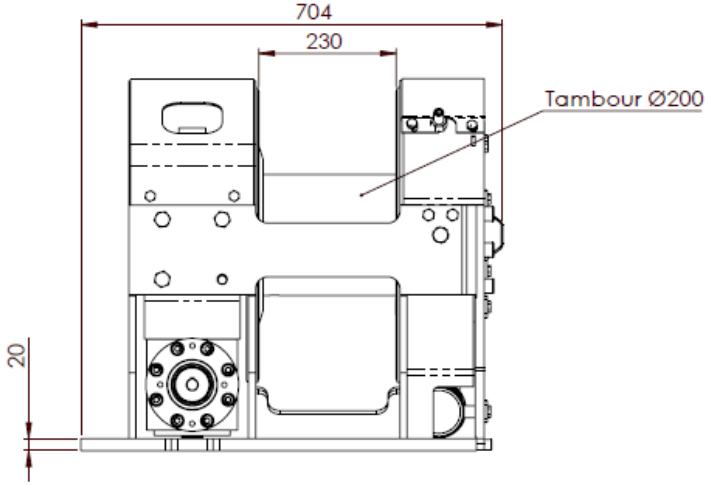

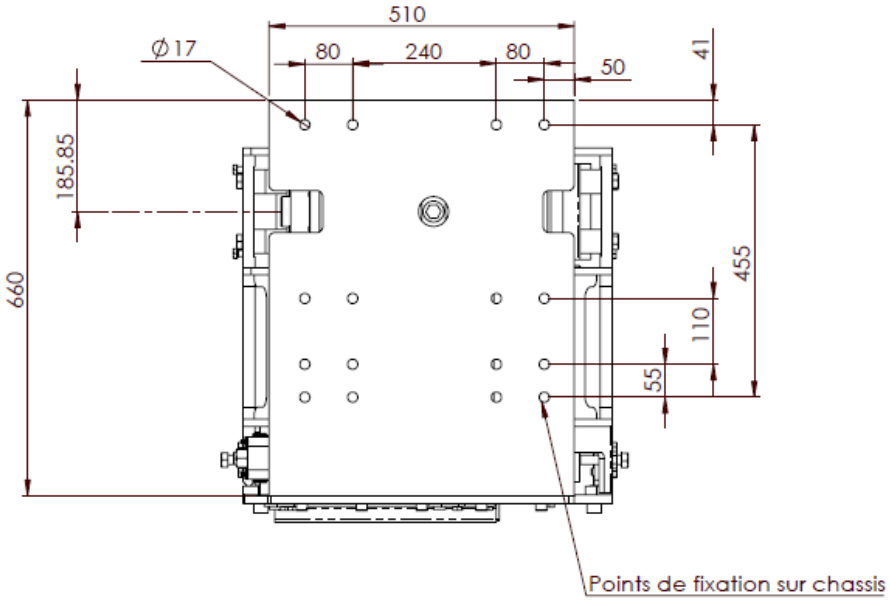

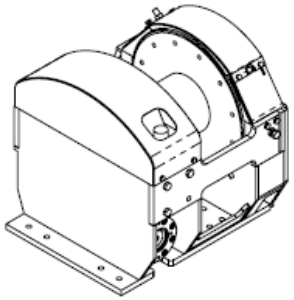

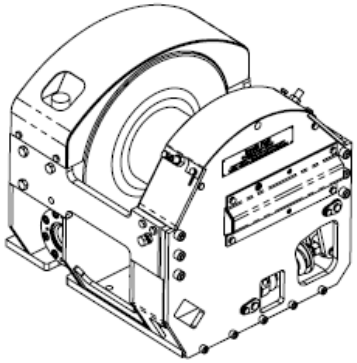

TREUIL FORESTIER

TCM14 mono tambour

Réf. 84800

Ce document est la propriété de TCM53, toute reproduction même partielle sans autorisation préalable est interdite.

Treuils et Chaudronnerie Mayennais - 256 Rue de Poirsac - **53100 MAYENNE** - contact@tcm53.fr - www.tcm53.fr - 02 43 04 92 22
Entreprise du groupe SAMYN Industries